M 1:50

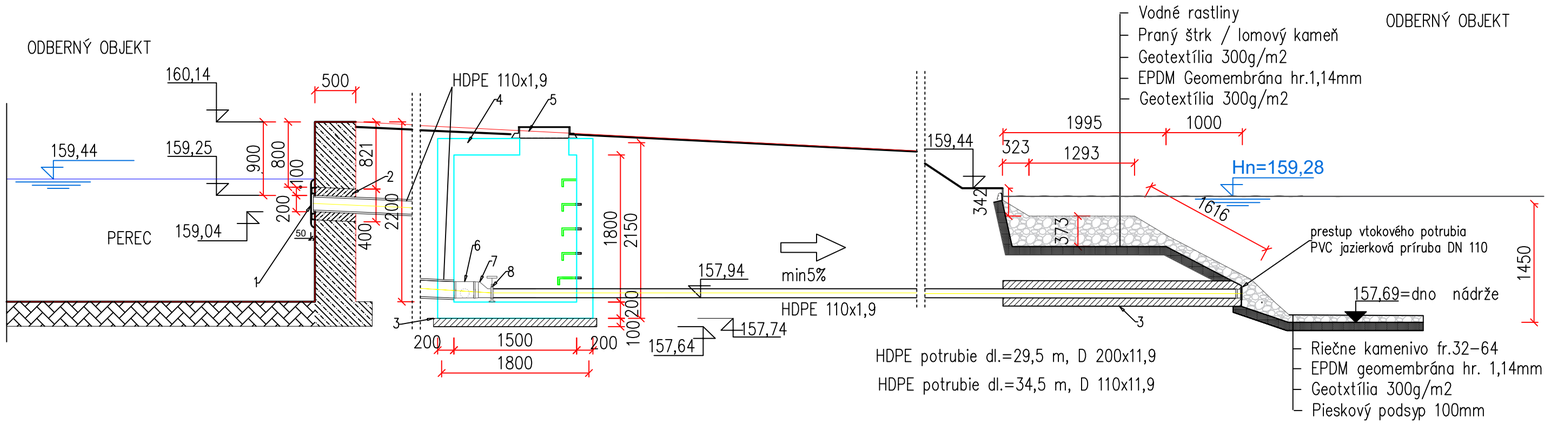

LEGENDA

Č	NÁZOV
1	HRABLICE
2	OBETONOVANE POTRUBIE hr. 200 mm
3	ŠTRKOPIESKOVÝ PODSYP
4	BETONOVÁ ARMATURNA ŠACHTA 1900x1600x1800
5	UZAMYKATELNÝ POKLOP
6	ODBOČKA 200/110/45°
7	PRECHODKA DN 200/110
8	PVC ŠUPÁTKO Valterra 110

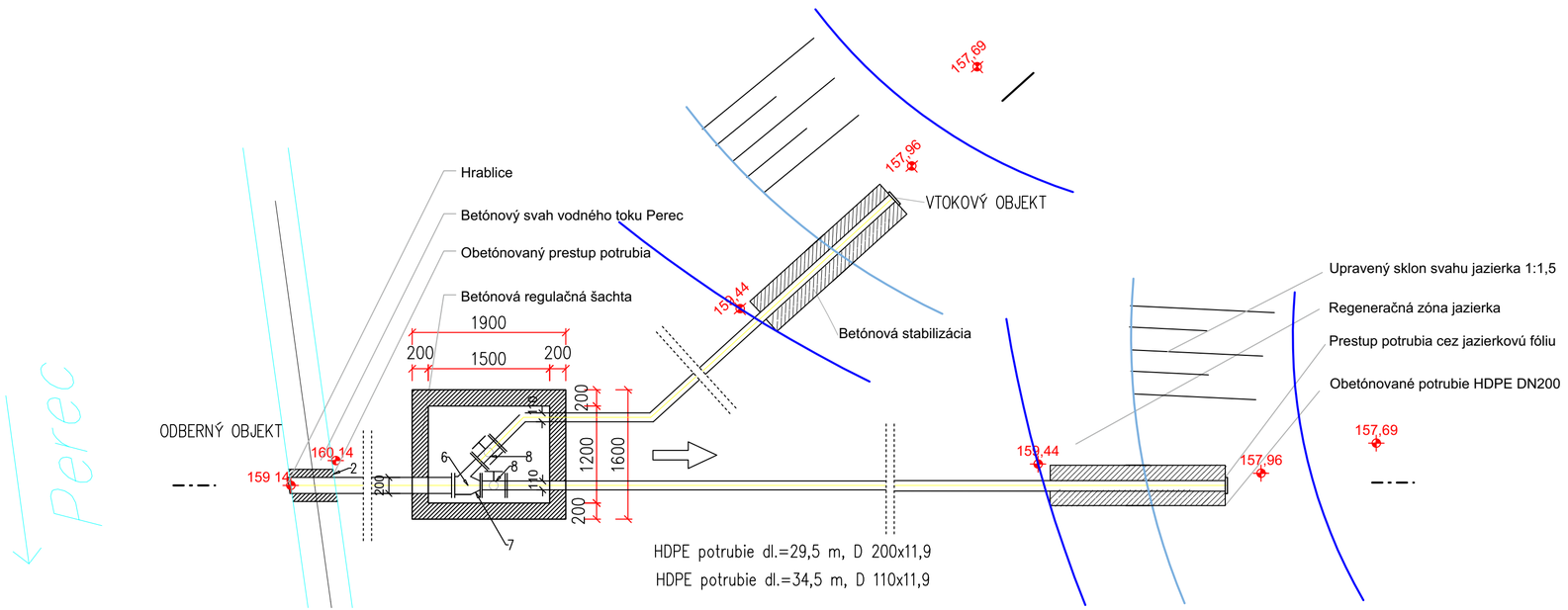

+-0,000=VODNÁ HLADINA JAZIERKA =159,28 M.N.M

JVS vodaprojekt s.r.o.
Vodohospodárske stavby
e - mail :
vaskova.jaroslava
@gmail.com

GEN. PROJEKTANT:	PROART- PROJEKTOVANIE A REALIZÁCIA STAVIEB, s.r.o.		
ZODP.PROJEKTANT:	ING. JAROSLAVA VAŠKOVÁ	AUTOR:	ING.JÁN KOKORUĎA
INVESTOR:	MESTO LEVICE		
MIESTO STAVBY:	LEVICE;KÚ LEVICE parc.čísla: 5934,5933		
DÁTUM:	NOVEMBER 2021		

PRO ART
SLÁDKOVIČOVA 2, 934 01 LEVICE
tel.:036/631 82 35, fax:036/630 70 80
e-mail:proart@proart.sk
http: www.proart.sk

STAVBA: **REVITALIZÁCIA HRADNÉHO PARKU V LEVICIACH OBNOVA JAZIERKA**

OBSAH: **PôDORYS A REZ ODBERNÉHO POTRUBIA**

OBJEKT :	SO 02 - PRÍVOD	ČÍSLO SADY:
ÚČEL:	PSP	
ZÁK.Č.:	VS 21/19	
MIERKA	1: 50	
ČÍS. PRÍLOHY :	C-5	