VZOROVÉ REZY M=1:50

REZ 1–1

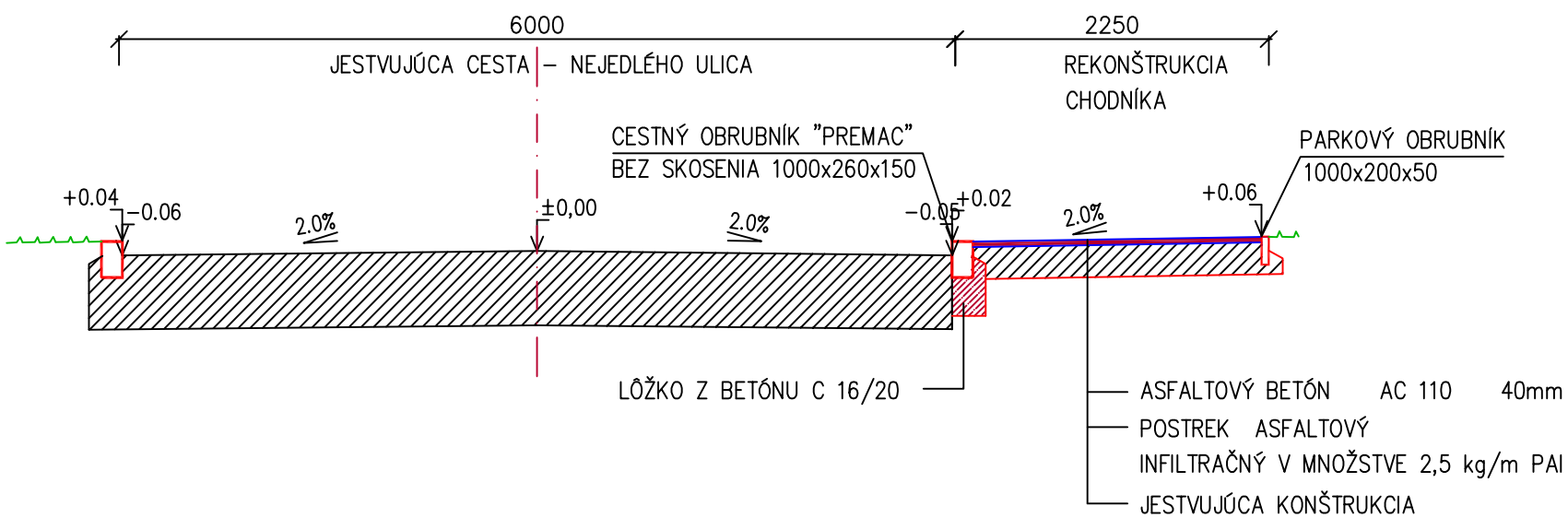

REZ 2–2

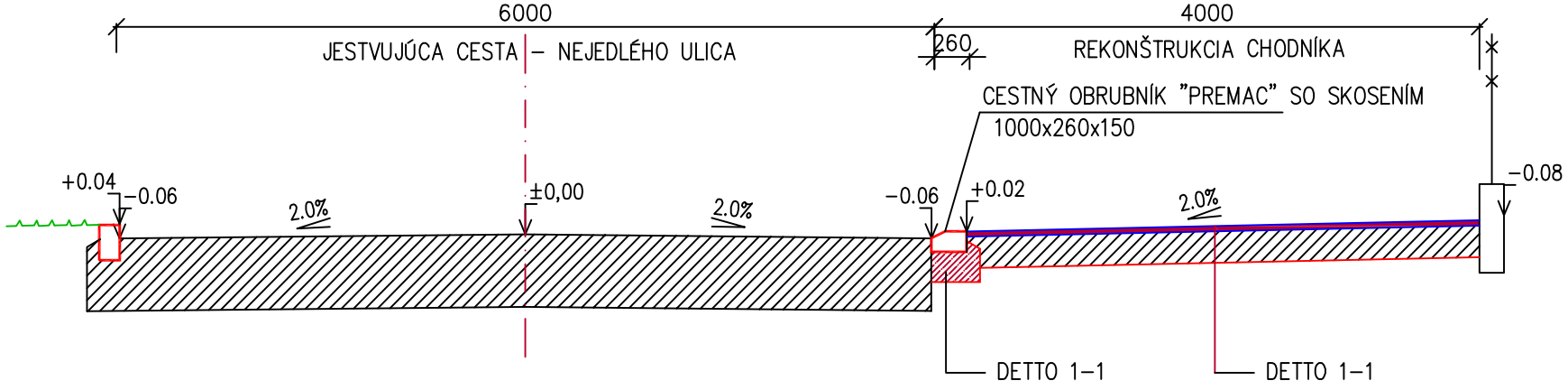

REZ 3–3

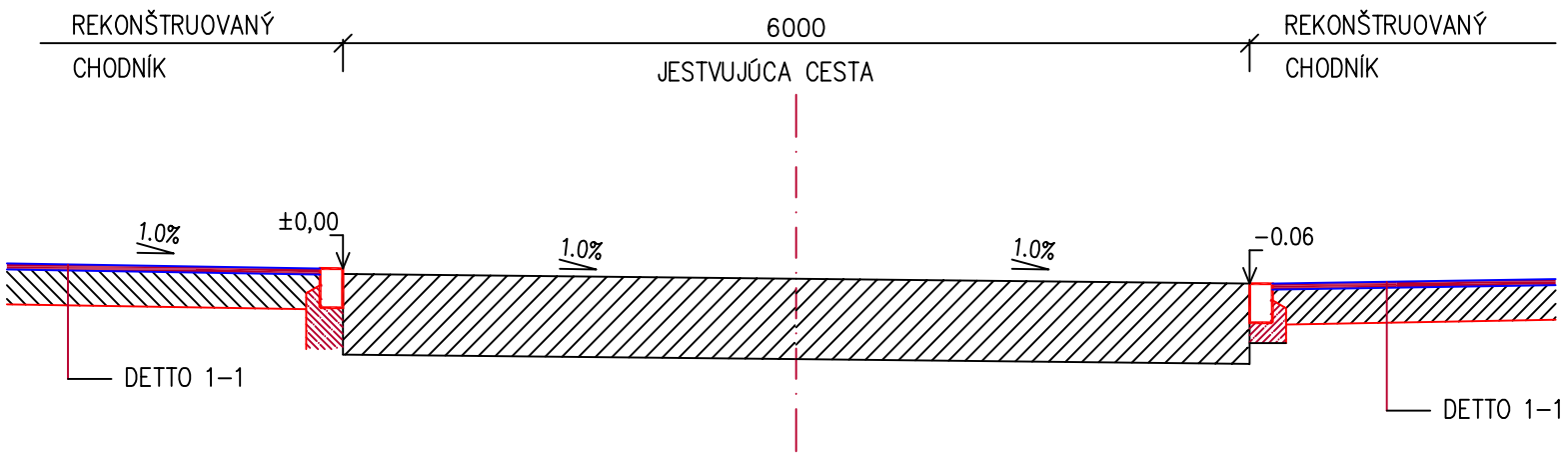

Vedúci úlohy	ING. MILOŠ GONTKO	STAVPROS NR s.r.o., Farská 46, 949 01 Nitra 037/7734960, 0905/656660
Zodpovedný projektant	ING. MILOŠ GONTKO	
Kreslil :	EDITA PAVLOVIČOVÁ	
Investor : MESTO LEVICE		
Stavba : REKONŠTRUKCIA CHODNÍKA, NEJEDLÉHO UL., LEVICE	Stupeň	ODS
	Dátum	08/2025
	Číslo zák.	–
	Formát	2 A4
Objekt : CHODNÍK	Mierka	1:50
Obsah : VZOROVÉ REZY	Profesia DOPRAVA	Č. prílohy 4